RiobelPRO®

SPECIFICATIONS

DESCRIPTION
- 3/8" speedway compression
- Push drain included with faucet

FLOW
- Flow rate options at 60 PSI:
  -1.2 GPM/4.5 LPM *
  - For 0.5 GPM/1.9 LPM (JZ08-05)
  EPA certification applicable to the indicated model only

STANDARDS
- ASME A112.18.1 / CSA B125.1
- NSF 61/9 & 372: Q ≤ 1
- ADA
- CEC

WARRANTY
- Most products or parts carry "Limited Warranties" against manufacturing defects. Please visit https://riobelpro.ca/en/warranties for complete product and finish warranty.

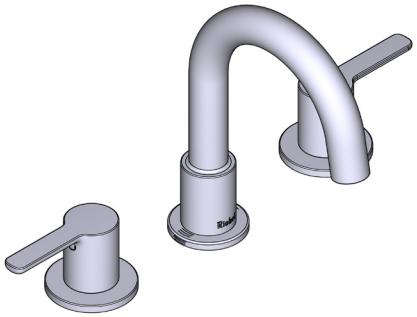

JAZZ™

Widespread Lavatory Faucet

MODELS: JZ08

ADA * WaterSense Meets EPA Criteria Certified by IAPMO R&T cUPC®

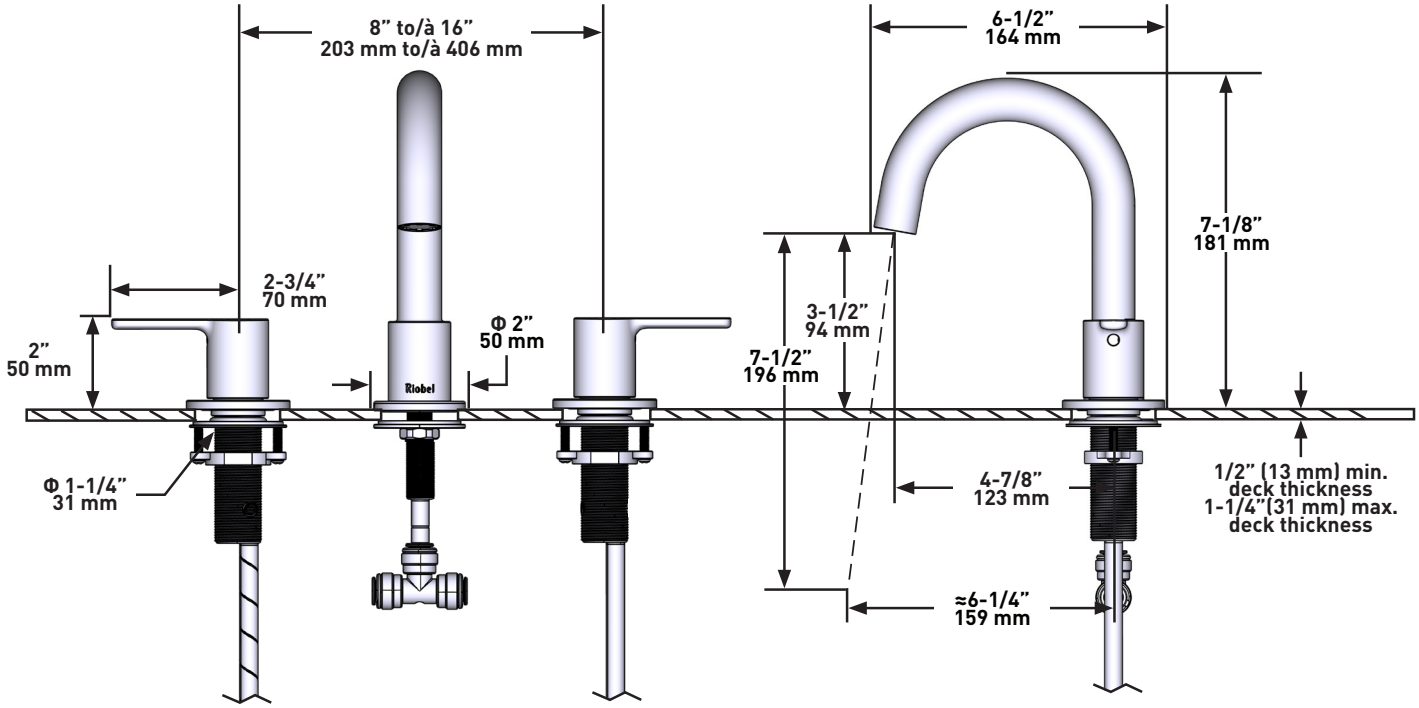

For warranty or additional information, contact:

ONTARIO / WESTERN CANADA
ONTARIO / QUEST CANADIEN
ONTARIO / CANADA OCCIDENTAL
riobelpro.ca/en/contact
1-800-287-5354

QUEBEC / MARITIMES
QUÉBEC / MARITIMES
QUEBEC / MARITIMOS
riobelpro.ca/fr/contact
1-866-473-8442

RiobelPRO®

SPÉCIFICATIONS

DESCRIPTION
- Speedway 3/8" compression
- Drain à pression inclus avec le robinet

DÉBITS DISPONIBLES
- Options de débit à 60 PSI :
  -1,2 GPM/4,5 LPM *
  - Pour 0,5 GPM/1,9 LPM (JZ08-05)
  L'homologation de l'EPA ne s'applique qu'au modèle indiqué

CERTIFICATIONS
- ASME A112.18.1 / CSA B125.1
- NSF 61/9 & 372: Q ≤ 1
- ADA
- CEC

GARANTIE
- La plupart des produits ou pièces comprend des «garanties limitées» contre les défauts de fabrication. Veuillez consulter https://riobelpro.ca/fr/garantie pour connaître les conditions complètes de la garantie des produits et finis.

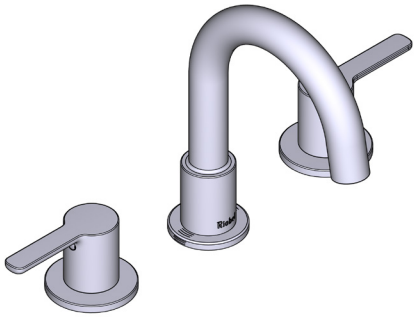

JAZZ^MC

Robinet de lavabo 8"

MODÈLES : JZ08

ADA * WaterSense Meets EPA Criteria Certified by IAPMO R&T cUPC®

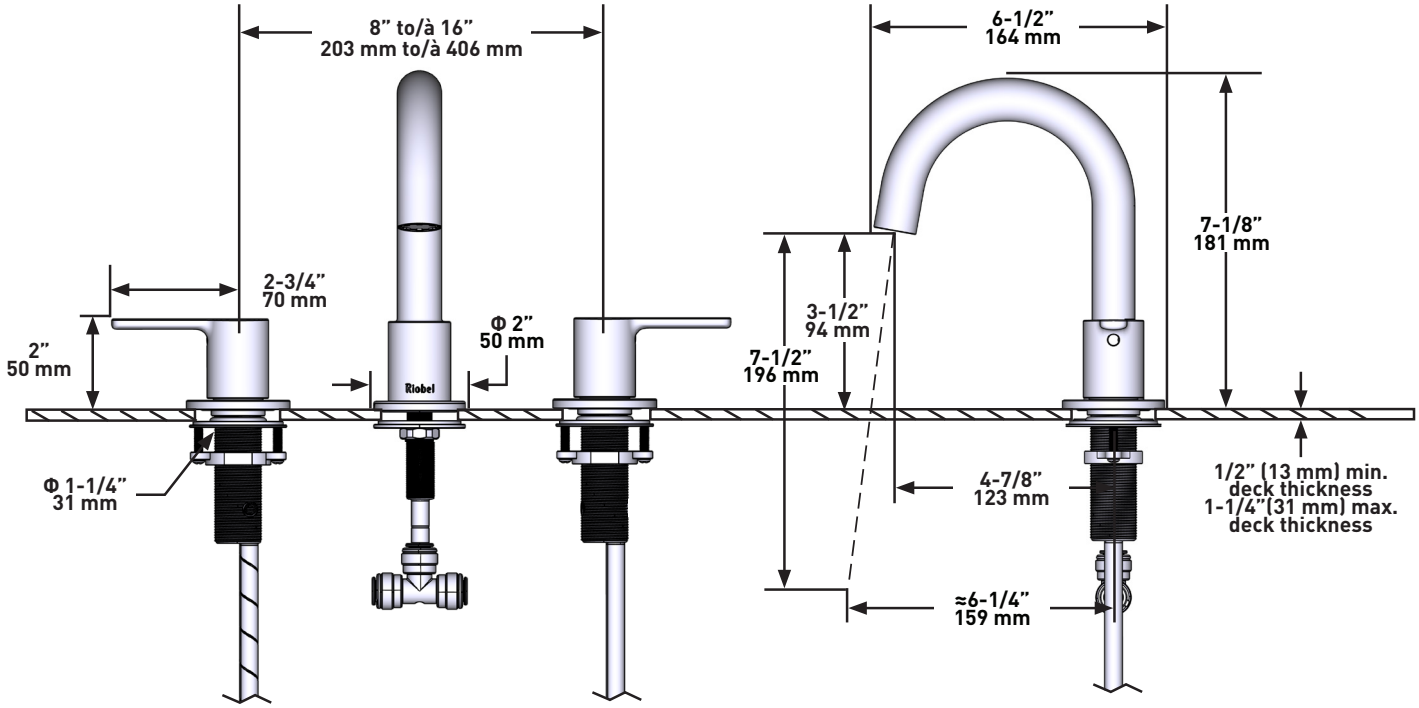

Si vous souhaitez obtenir de l'information supplémentaire à propos de la garantie ou de tout autre élément, communiquez avec :

ONTARIO / WESTERN CANADA
ONTARIO / QUEST CANADIEN
ONTARIO / CANADA OCCIDENTAL
riobelpro.ca/en/contact
1-800-287-5354

QUEBEC / MARITIMES
QUÉBEC / MARITIMES
QUEBEC / MARITIMOS
riobelpro.ca/fr/contact
1-866-473-8442