RiobelPRO®

SPECIFICATIONS

DESCRIPTION

- Single-function anti-calcium handshower at 1.8 GPM/6.8 LPM at 60 PSI
- Rough-in valve sold separately:
  - Order PRHTB deck mount tub filler rough-in valve

FLOW

- 8.7 GPM/33 LPM at 60 PSI

STANDARDS

- ASME A112.18.1 / CSA B125.1
- ASSE 1016
- ADA

WARRANTY

- Most products or parts carry "Limited Warranties" against manufacturing defects. Please visit https://riobelpro.ca/en/warranties for complete product and finish warranty.

CONIK™

3-Hole Deck Mount Tub Filler Trim

MODELS: TCO10

ADA

cUPC®

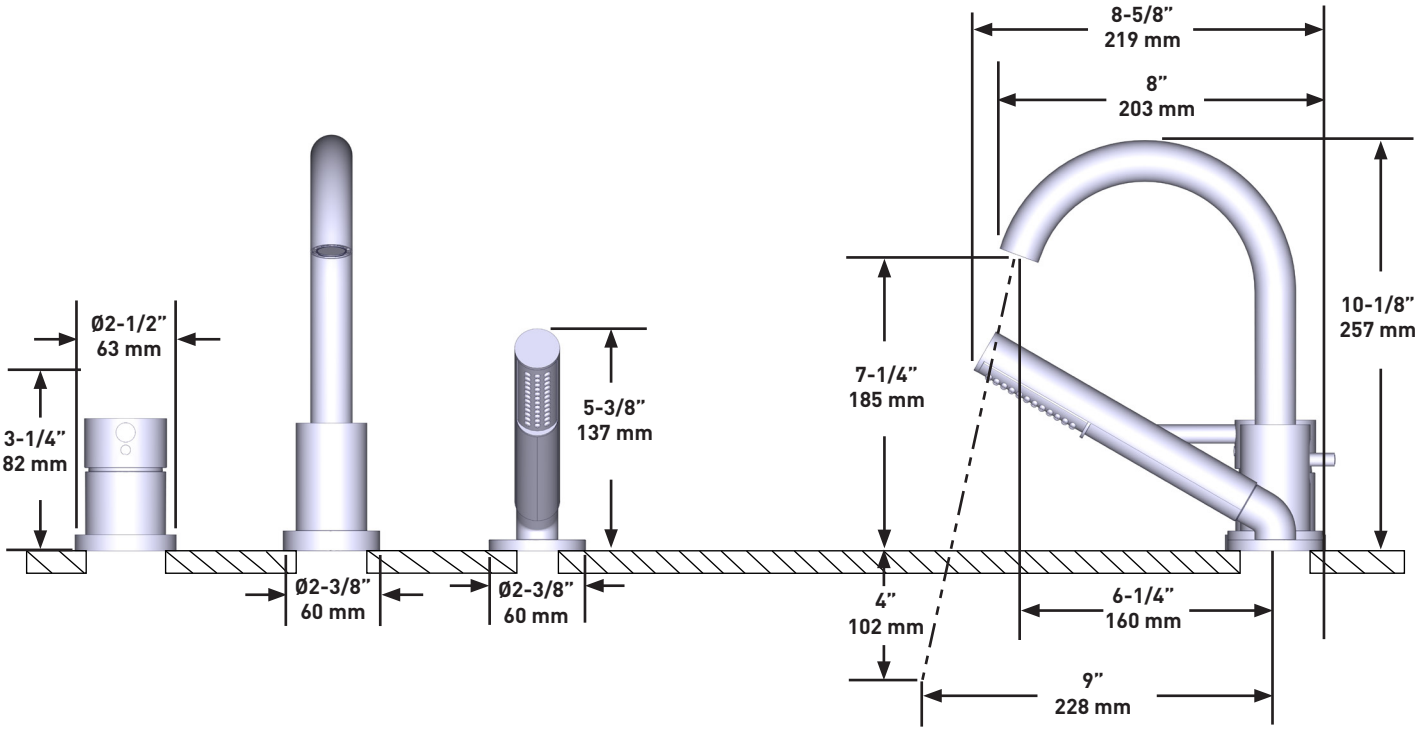

For warranty or additional information, contact:

ONTARIO / WESTERN CANADA
ONTARIO / QUEST CANADIEN
ONTARIO / CANADA OCCIDENTAL
riobelpro.ca/en/contact
1-800-287-5354

QUEBEC / MARITIMES
QUÉBEC / MARITIMES
QUEBEC / MARITIMOS
riobelpro.ca/fr/contact
1-866-473-8442

12/11/2025 SPC26750 500000459396
Released 01

RiobelPRO®

SPÉCIFICATIONS

DESCRIPTION
- Douchette anticalcaire à fonction unique à 1,8 GPM/6,8 LPM à 60 PSI
- Brut de valve vendu séparément :
  - Commandez le brut de valve de bain PRHTB

DÉBITS DISPONIBLES
- 8,7 GPM/33 LPM à 60 PSI

CERTIFICATIONS
- ASME A112.18.1 / CSA B125.1
- ASSE 1016
- ADA

GARANTIE
- La plupart des produits ou pièces comprend des «garanties limitées» contre les défauts de fabrication. Veuillez consulter https://riobelpro.ca/fr/garantie pour connaître les conditions complètes de la garantie des produits et finis.

CONIK[MC]

Garniture de robinet de bain 3 morceaux

MODÈLES : TCO10

ADA

cUPC®

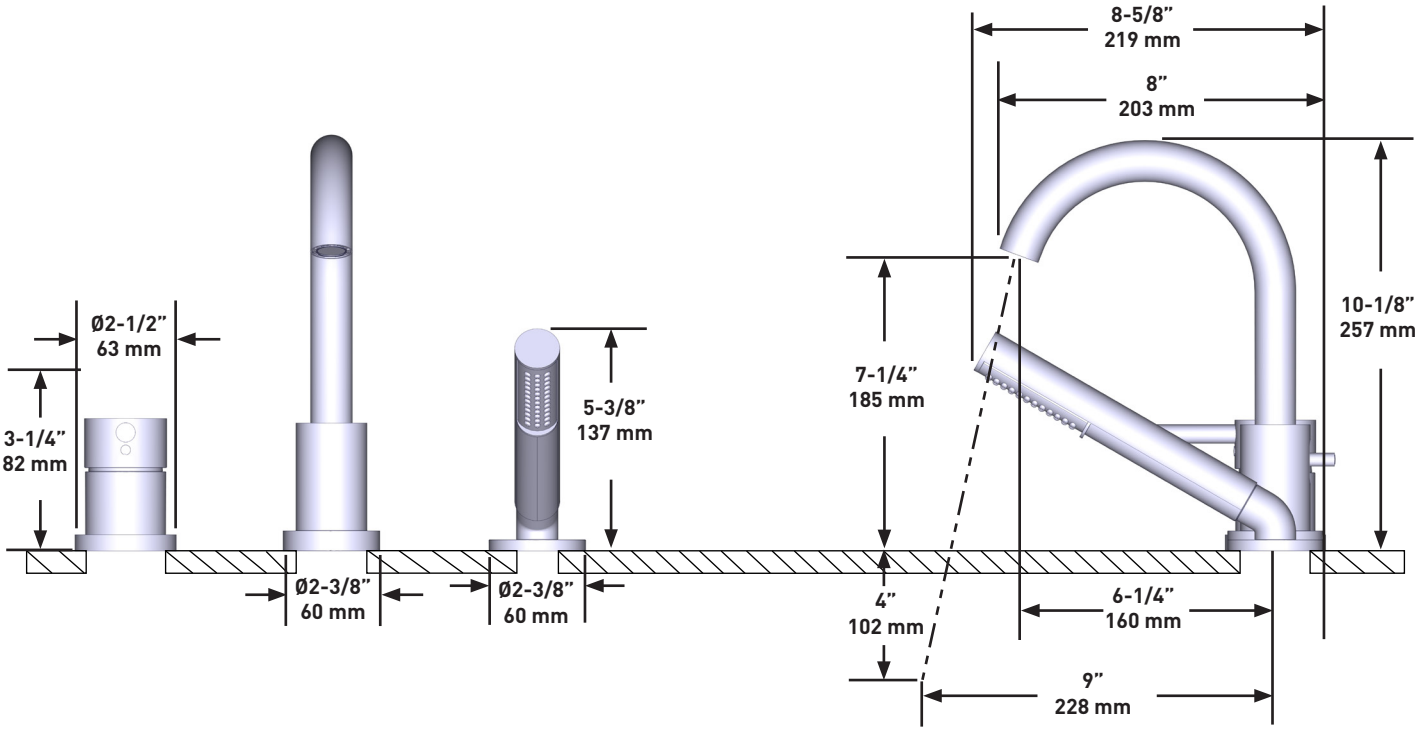

Si vous souhaitez obtenir de l'information supplémentaire à propos de la garantie ou de tout autre élément, communiquez avec :

ONTARIO / WESTERN CANADA
ONTARIO / QUEST CANADIEN
ONTARIO / CANADA OCCIDENTAL
riobelpro.ca/en/contact
1-800-287-5354

QUEBEC / MARITIMES
QUÉBEC / MARITIMES
QUEBEC / MARITIMOS
riobelpro.ca/fr/contact
1-866-473-8442

12/11/2025 SPC26750 500000495396 Released 01