RiobelPRO®

SPECIFICATIONS

DESCRIPTION
- 5 positions
- 3 jets: luxurious, invigorating, massage and mix
- Scale-free

FLOW
- 7.6 L/min (2 gpm) (80psi) max / 5.7 L/min (1.5 gpm) (45 psi) min

STANDARDS
- ASME A112.18.1 / CSA B125.1

WARRANTY
- Most products or parts carry "Limited Warranties" against manufacturing defects. Please visit https://riobelpro.ca/en/warranties for complete product and finish warranty.

3-jet hand Shower

MODELS: P4460

WaterSense Meets EPA Criteria
Certified by IAPMO R&T

cUPC®

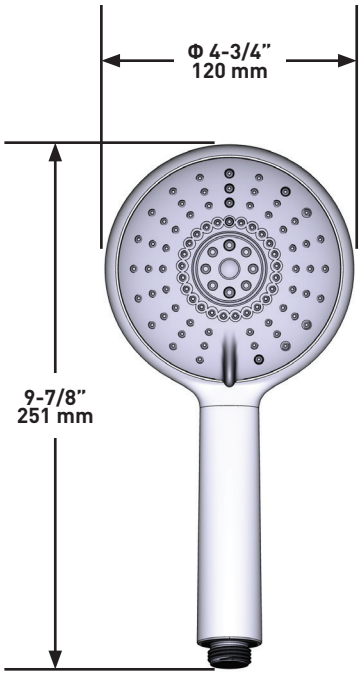

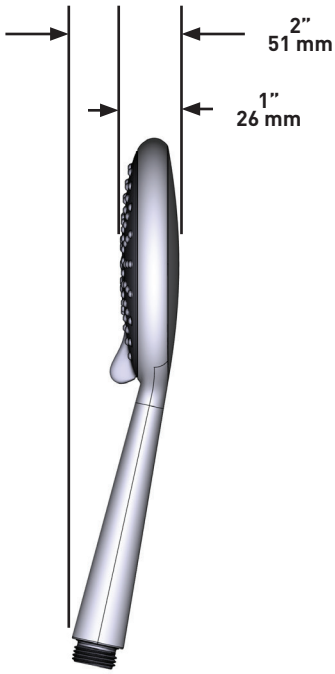

For warranty or additional information, contact:

ONTARIO / WESTERN CANADA
ONTARIO / QUEST CANADIEN
ONTARIO / CANADA OCCIDENTAL
riobelpro.ca/en/contact
1-800-287-5354

QUEBEC / MARITIMES
QUÉBEC / MARITIMES
QUEBEC / MARITIMOS
riobelpro.ca/fr/contact
1-866-473-8442

Rev. 12/23

06/06/2024 SPC-2460 500005534A
Released 01

RiobelPRO®

SPÉCIFICATIONS

DESCRIPTION
- 5 positions
- 3 jets: enveloppant, vivifiant, massage et mixte
- Anticalcaire

DÉBITS DISPONIBLES
- 7.6 L/min (2 gpm) (80psi) max / 5.7 L/min (1.5 gpm) (45 psi) min

CERTIFICATIONS
- ASME A112.18.1 / CSA B125.1

GARANTIE
- La plupart des produits ou pièces comprend des «garanties limitées» contre les défauts de fabrication. Veuillez consulter https://riobelpro.ca/fr/garantie pour connaître les conditions complètes de la garantie des produits et finis.

Douchette 3 jets

MODÈLES : P4460

WaterSense Meets EPA Criteria
Certified by IAPMO R&T

cUPC®

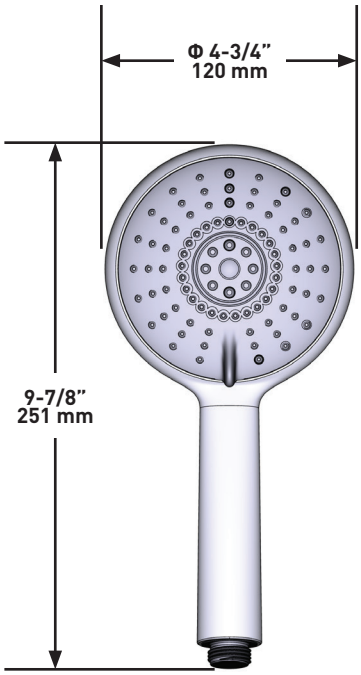

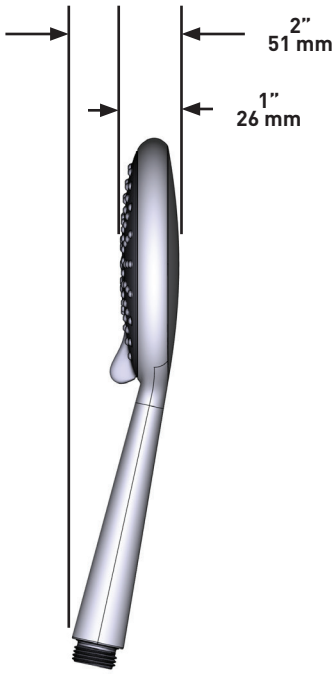

For warranty or additional information, contact:

ONTARIO / WESTERN CANADA
ONTARIO / QUEST CANADIEN
ONTARIO / CANADA OCCIDENTAL
riobelpro.ca/en/contact
1-800-287-5354

QUEBEC / MARITIMES
QUÉBEC / MARITIMES
QUEBEC / MARITIMOS
riobelpro.ca/fr/contact
1-866-473-8442

Rev. 12/23

06/06/2024 SPC-2460 500005354A
Released 01