ROHL

HOUSE OF ROHL

SPECIFICATIONS

DESCRIPTION

- Fits standard 3 1/2'' diameter drain openings

WARRANTY

- Most products or parts carry "Limited Warranties" against manufacturing defects. For US customers please visit houseofrohl.com/support and for Canadian customers please visit houseofrohl.ca/support for complete product and finish warranty.

Disposal Stopper

MODEL: 744

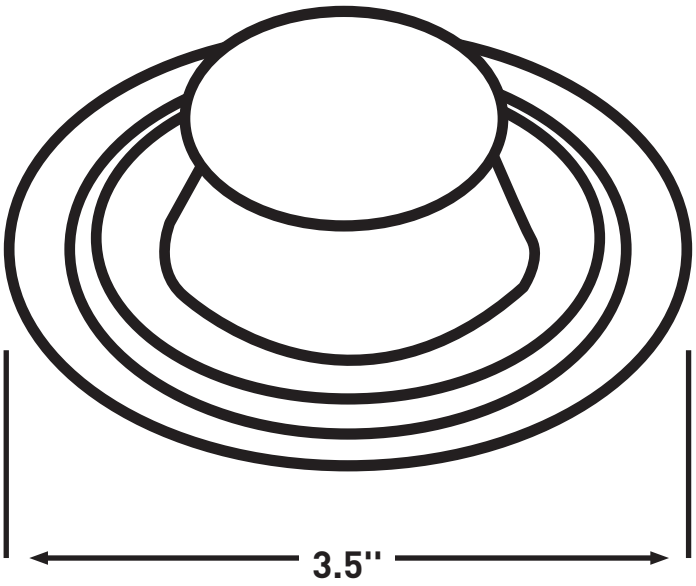

For warranty or additional information, contact:

U.S.A.
houseofrohl.com/support
1-800-777-9762

QUEBEC / MARITIMES / WESTERN CANADA
QUÉBEC / MARITIMES / OUEST CANADIEN
QUEBEC / MARITIMOS / CANADA OCCIDENTAL
houseofrohl.ca/support
1-866-473-8442

ONTARIO
houseofrohl.ca/support
1-800-287-5354

Rev. 05/24

Riobel | PERRIN & ROWE LONDON | 1897 SHAWS ENGLAND | victoria + albert | ROHL

11/21/2024 SPC2-982 50000062064
Released 00

ROHL

HOUSE OF ROHL

SPÉCIFICATIONS

DESCRIPTION

- Convient aux drain standard de 3 1/2'' de diamètre

GARANTIE

- La plupart des produits ou pièces comportent des « garanties limitées » contre les défauts de fabrication. Pour les clients américains, veuillez visiter houseofrohl.com/support et pour les clients canadiens, veuillez visiter houseofrohl.ca/support pour la garantie complète du produit et du fini.

Bride d'évacuation

MODÈLES: 744

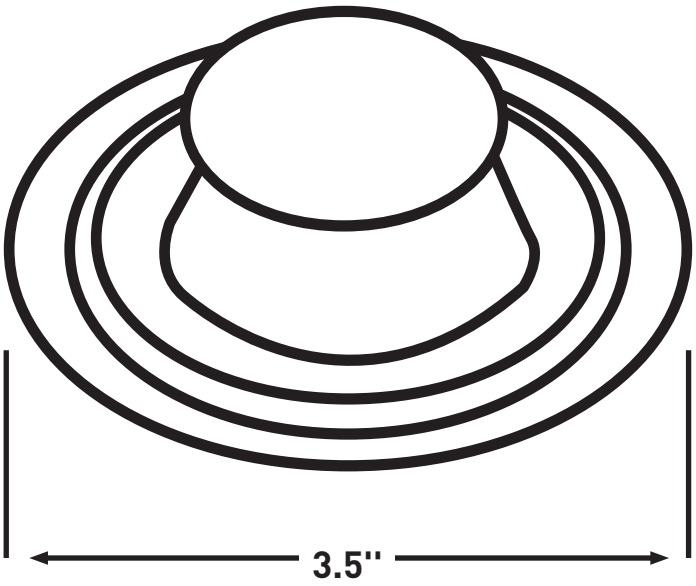

For warranty or additional information, contact:

U.S.A.
houseofrohl.com/support
1-800-777-9762

QUEBEC / MARITIMES / WESTERN CANADA
QUÉBEC / MARITIMES / OUEST CANADIEN
QUEBEC / MARITIMOS / CANADA OCCIDENTAL
houseofrohl.ca/support
1-866-473-8442

ONTARIO
houseofrohl.ca/support
1-800-287-5354

Rev. 05/24

Riobel | PERRIN & ROWE LONDON | 1897 SHAWS ENGLAND | victoria + albert | ROHL

11/21/2024 SPC2-982 50000062064
Released 00

ROHL

HOUSE OF ROHL

ESPECIFICACIONES

DESCRIPCIÓN

- Se adapta a desagües estándar de 3 1/2'' de diámetro.

GARANTÍA

- La mayoría de los productos o piezas cuentan con "Garantías limitadas" contra defectos de fabricación. Para los clientes de EE. UU., visite houseofrohl.com/support y para los clientes canadienses, visite houseofrohl.ca/support para conocer la garantía completa del producto y el acabado.

Bouchon d'élimination

MODELOS: 744

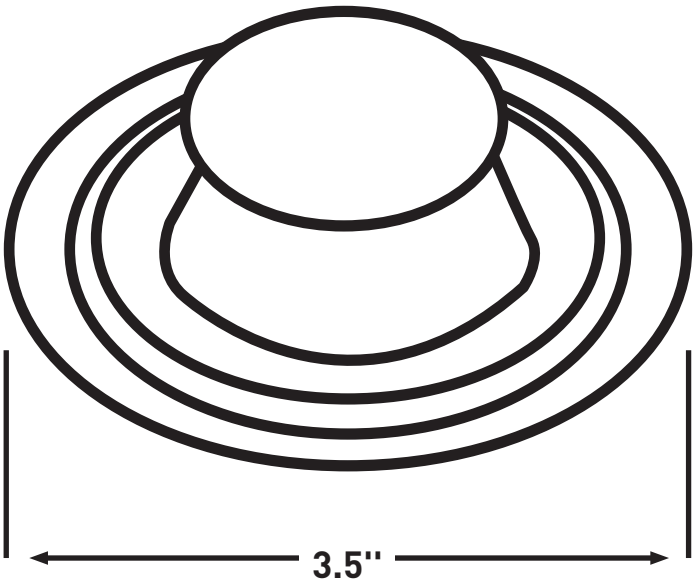

For warranty or additional information, contact:

U.S.A.
houseofrohl.com/support
1-800-777-9762

QUEBEC / MARITIMES / WESTERN CANADA
QUÉBEC / MARITIMES / OUEST CANADIEN
QUEBEC / MARITIMOS / CANADA OCCIDENTAL
houseofrohl.ca/support
1-866-473-8442

ONTARIO
houseofrohl.ca/support
1-800-287-5354

Rev. 05/24

Riobel | PERRIN & ROWE LONDON | 1897 SHAWS ENGLAND | victoria + albert | ROHL

11/21/2024 SPC2-982 50000062064
Released 00