ROHL

HOUSE OF ROHL

ORDER BY PART NUMBER

ILLUSTRATED PARTS

TMD12W2LM

MODELLE™

1/2" Thermostatic Trim With Diverter

ID	Kit Number
*A	16 003790
*B	TMD18W1LM
*C	BP1050OVM

*Specify finish when ordering.

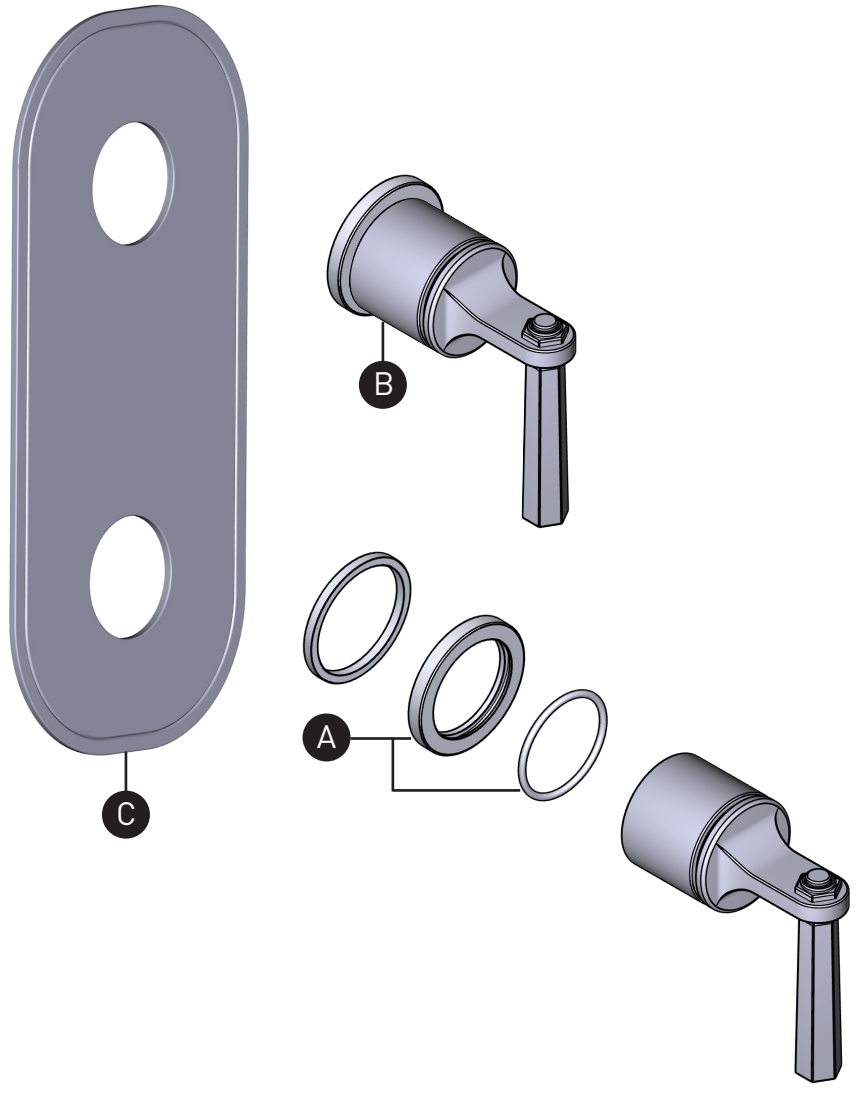

For warranty or additional information, contact:

U.S.A.
houseofrohl.com/support
1-800-777-9762

QUEBEC / MARITIMES / WESTERN CANADA
QUÉBEC / MARITIMES / OUEST CANADIEN
QUEBEC / MARITIMOS / CANADA OCCIDENTAL
houseofrohl.ca/support
1-866-473-8442

ONTARIO
houseofrohl.ca/support
1-800-287-5354

Riobel | PERRIN & ROWE LONDON | 1897 SHAWS ENGLAND | victoria + albert | ROHL

Schaub | EMTEK

ROHL

HOUSE OF ROHL

VEUILLEZ EFFECTUER VOTRE COMMANDE PAR NO DE RÉFÉRENCE

ILLUSTRATIONS DES PIÈCES

TMD12W2LM

MODELLE[MC]

Garniture pour valve thermostatique
1/2'' avec déviateur

ID	Référence du kit
*A	16 003790
*B	TMD18W1LM
*C	BP1050OVM

***Préciser le fini souhaité lors de la commande.**

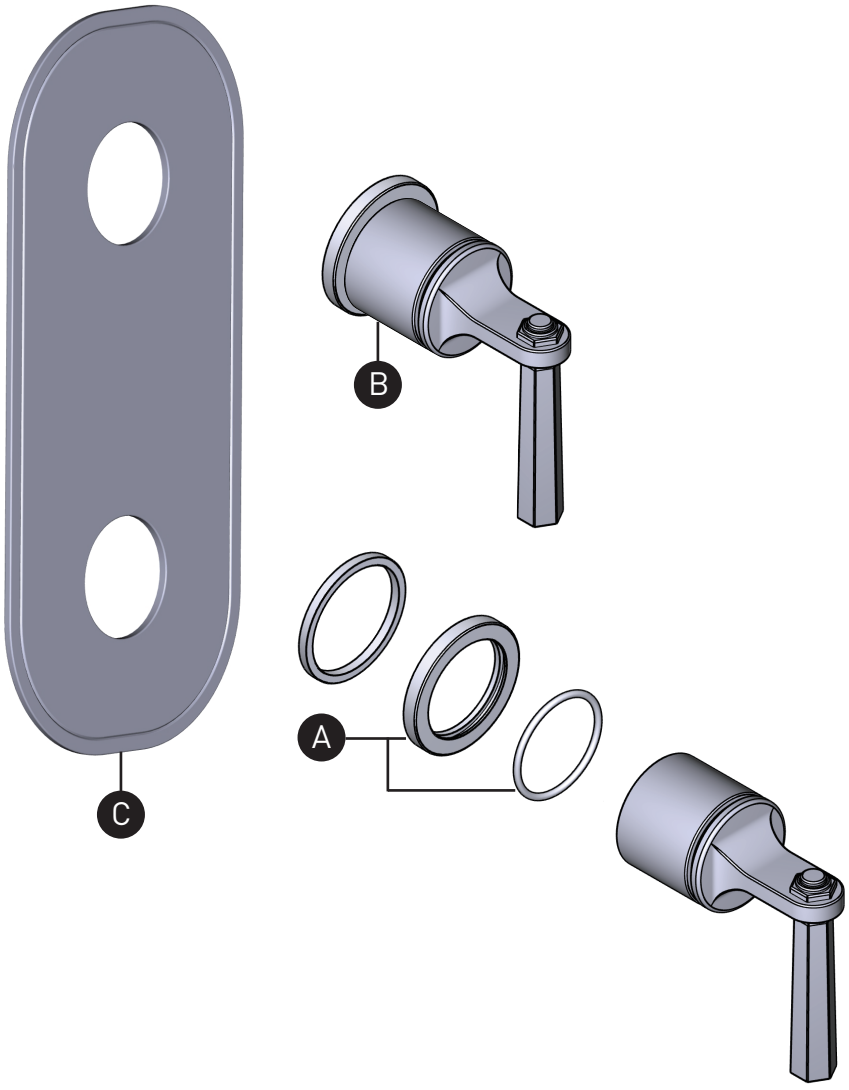

Si vous souhaitez obtenir de l'information supplémentaire à propos de la garantie ou de tout autre élément, communiquez avec :

U.S.A.
houseofrohl.com/support
1-800-777-9762

QUEBEC / MARITIMES / WESTERN CANADA
QUÉBEC / MARITIMES / OUEST CANADIEN
QUEBEC / MARITIMOS / CANADA OCCIDENTAL
houseofrohl.ca/support
1-866-473-8442

ONTARIO
houseofrohl.ca/support
1-800-287-5354

Riobel | PERRIN & ROWE LONDON | 1897 SHAWS ENGLAND | victoria + albert | ROHL

Schaub | EMTEK

ROHL

HOUSE OF ROHL

PEDIR POR NÚMERO DE REFERENCIA

PIEZAS ILUSTRADAS

TMD12W2LM

MODELLE™

Acabado termostático de 1/2" con desviador

ID	Referencia del kit
*A	16 003790
*B	TMD18W1LM
*C	BP1050OVM

***Favor de especificar el acabado al hacer el pedido.**

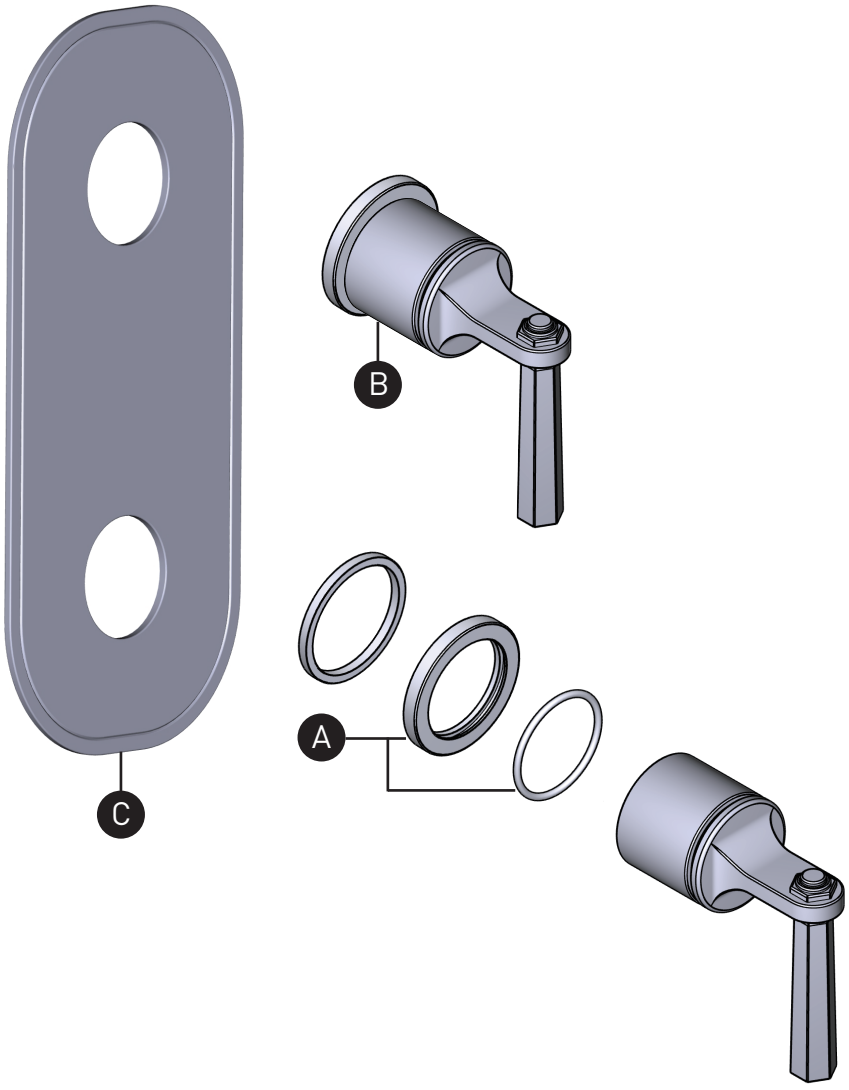

Para preguntas sobre la garantía o para obtener más información, favor de comunicarse con:

U.S.A.
houseofrohl.com/support
1-800-777-9762

QUEBEC / MARITIMES / WESTERN CANADA
QUÉBEC / MARITIMES / OUEST CANADIEN
QUEBEC / MARITIMOS / CANADA OCCIDENTAL
houseofrohl.ca/support
1-866-473-8442

ONTARIO
houseofrohl.ca/support
1-800-287-5354

Riobel | PERRIN & ROWE LONDON | 1897 SHAWS ENGLAND | victoria + albert | ROHL

Schaub | EMTEK