RiobelPRO®

ILLUSTRATED PARTS

ORDER BY PART NUMBER

Ever

2-way Type T/P (thermostatic/pressure balance) coaxial valve trim

Model
TEV93

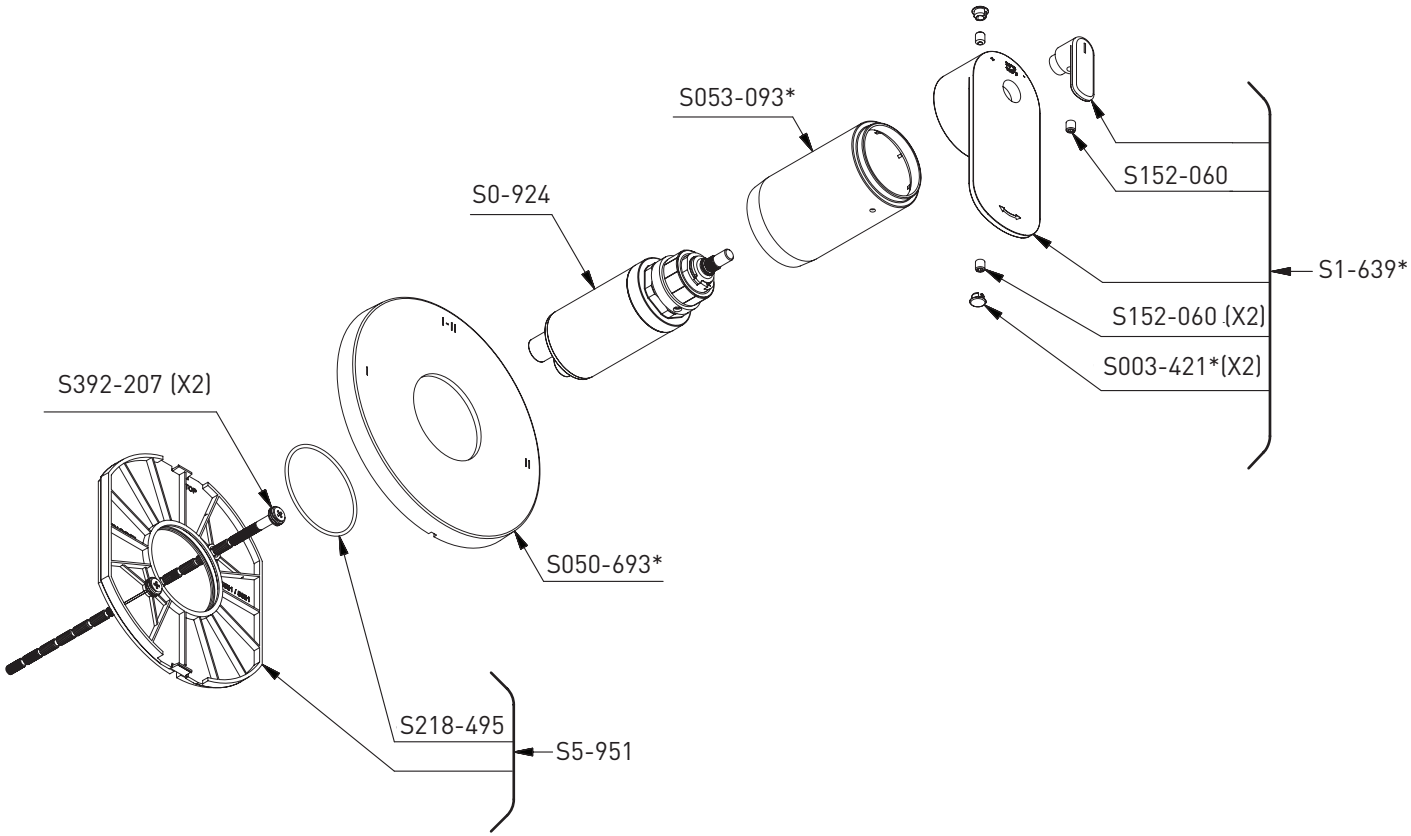

*Finish determined by Suffix

Finish	Description
C	Chrome
BK	Black

TOOL:
S505-025 (Allen Key 2.5mm)

RiobelPRO®

VANCOUVER
RIOBELPRO.CA
1-604-421-5665

QUÉBEC / MARITIMES / OUEST CANADIEN
QUEBEC / MARITIMES / WESTERN CANADA
QUEBEC / MARITIMOS / CANADA OCCIDENTAL
RIOBELPRO.CA
450-432-0442 / 1-866-473-8442

ONTARIO
RIOBELPRO.CA
905-856-9090 / 1-888-287-5354

Rev. 03/2021

06/12/2021 EXP-9440 500004470A
Backcoated 01

RiobelPRO®

ILLUSTRATIONS DES PIÈCES

VEUILLEZ EFFECTUER VOTRE COMMANDE PAR NO DE PIÈCE

Ever

Garniture pour valve 2 voies coaxiale Type T/P
(thermo/pression équilibrée)

Modèle
TEV93

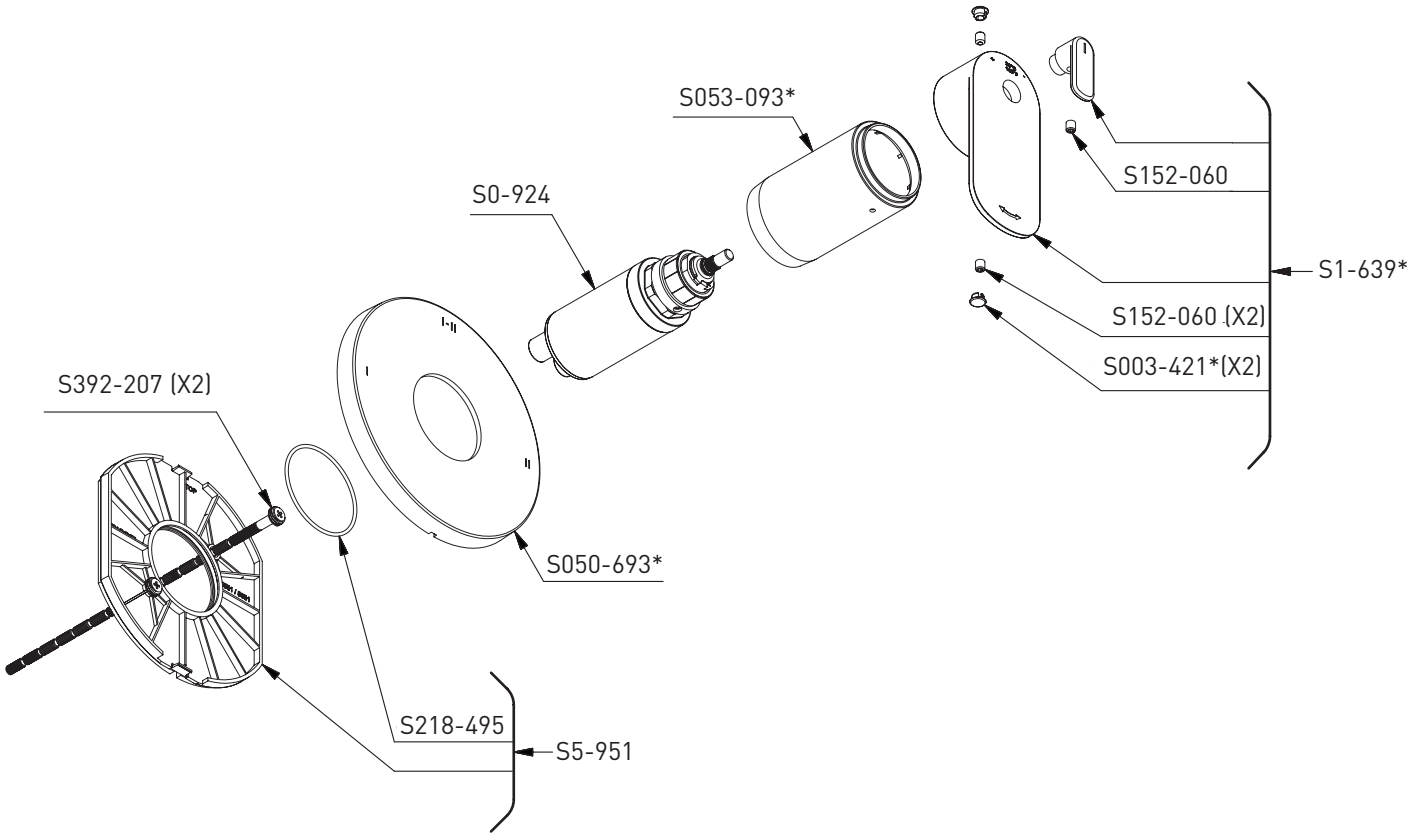

*Fini déterminé en fonction du suffixe

Fini	Description
C	Chrome
BK	Noir

Outil:
S505-025 (Clé hexagonale 2.5mm)

RiobelPRO®

VANCOUVER
RIOBELPRO.CA
1-604-421-5665

QUÉBEC / MARITIMES / OUEST CANADIEN
QUEBEC / MARITIMES / WESTERN CANADA
QUEBEC / MARITIMOS / CANADA OCCIDENTAL
RIOBELPRO.CA
450-432-0442 / 1-866-473-8442

ONTARIO
RIOBELPRO.CA
905-856-9090 / 1-888-287-5354

Rev. 03/2021

06/12/2021 EXP:94d0 S0000047926
Backcard 01

RiobelPRO®

PIEZAS ILUSTRADAS

ORDENAR POR NÚMERO DE PIEZA

Ever

Moldura para válvula coaxial de 2 vías Tipo T/P (termostática/equilibrio de presión)

Modelo
TEV93

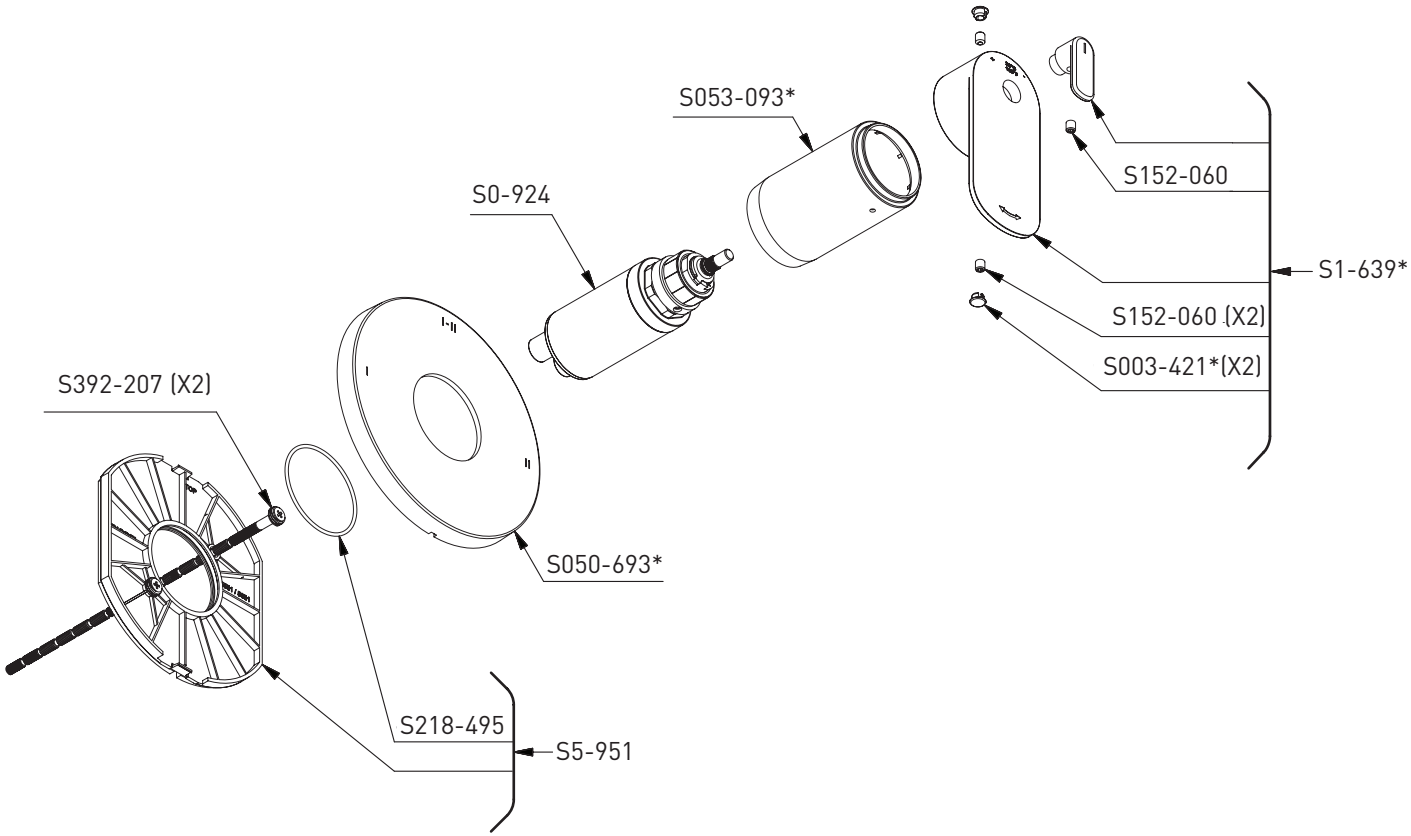

*Acabado determinado por Suffix

Acabado	Descripción
C	Cromo
BK	Negro

Herramienta:
S505-025 (Llave Allen 2.5mm)

RiobelPRO®

VANCOUVER
RIOBELPRO.CA
1-604-421-5665

QUÉBEC / MARITIMES / OUEST CANADIEN
QUEBEC / MARITIMES / WESTERN CANADA
QUEBEC / MARITIMOS / CANADA OCCIDENTAL
RIOBELPRO.CA
450-432-0442 / 1-866-473-8442

ONTARIO
RIOBELPRO.CA
905-856-9090 / 1-888-287-5354

Rev. 03/2021

06/12/2021 EXP-9440 S000047920A
Backcard 01