R71
Rough valve
Type P rough without cartridge

*Les dimensions, les modèles et les finis présentés peuvent différer. / Sizes, models and finishes may differ from those presented.

Model/Modèle	Connection Type/Type de Connexion
R71	CC/IPS
R71-EX	Cold Expansion
R71-SPEX	Pex

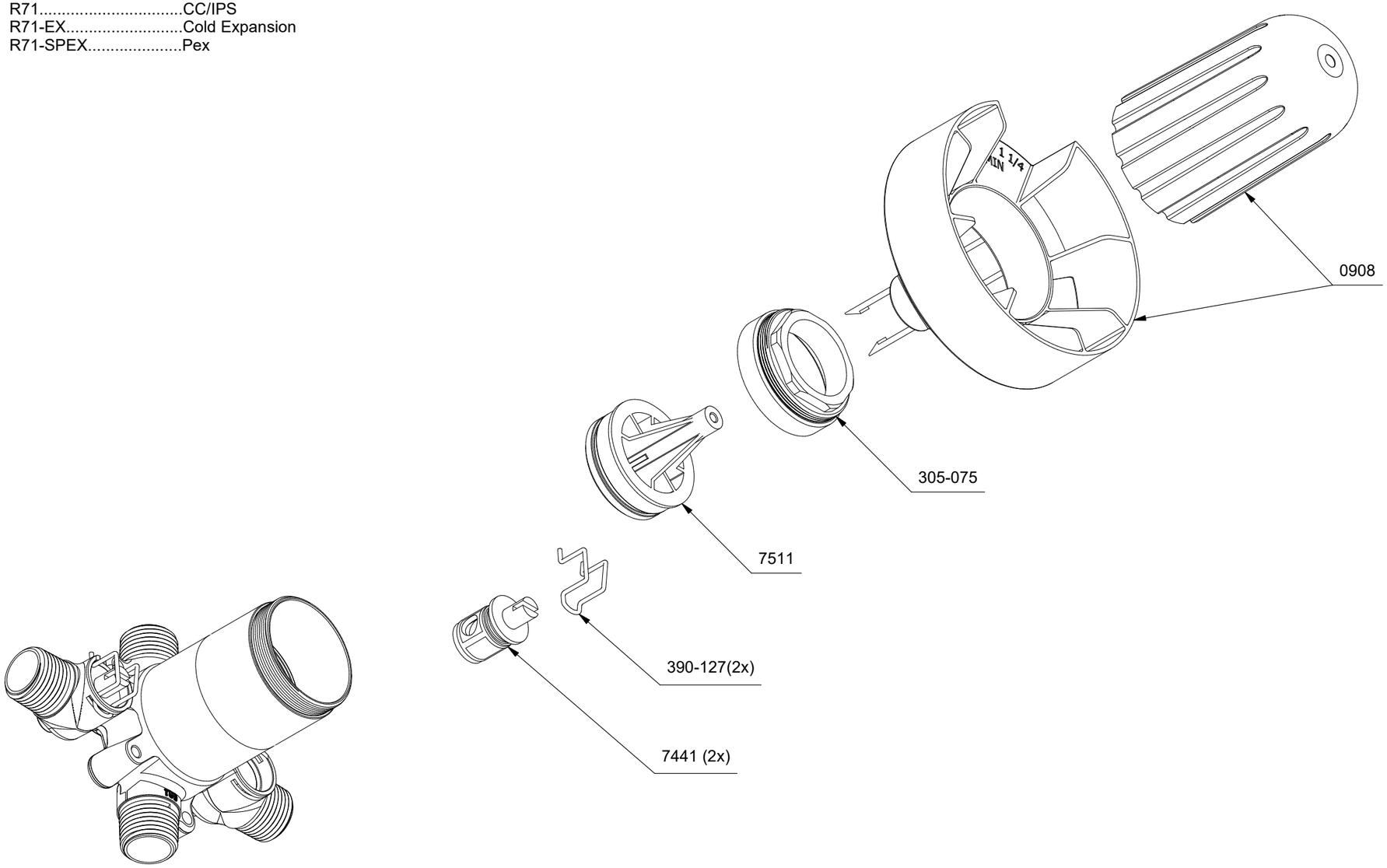

TDJ71

Garniture pour valve Type P
Type P valve trim

Dee-J

*Les dimensions, les modèles et les finis présentés peuvent différer. / Sizes, models and finishes may differ from those presented.
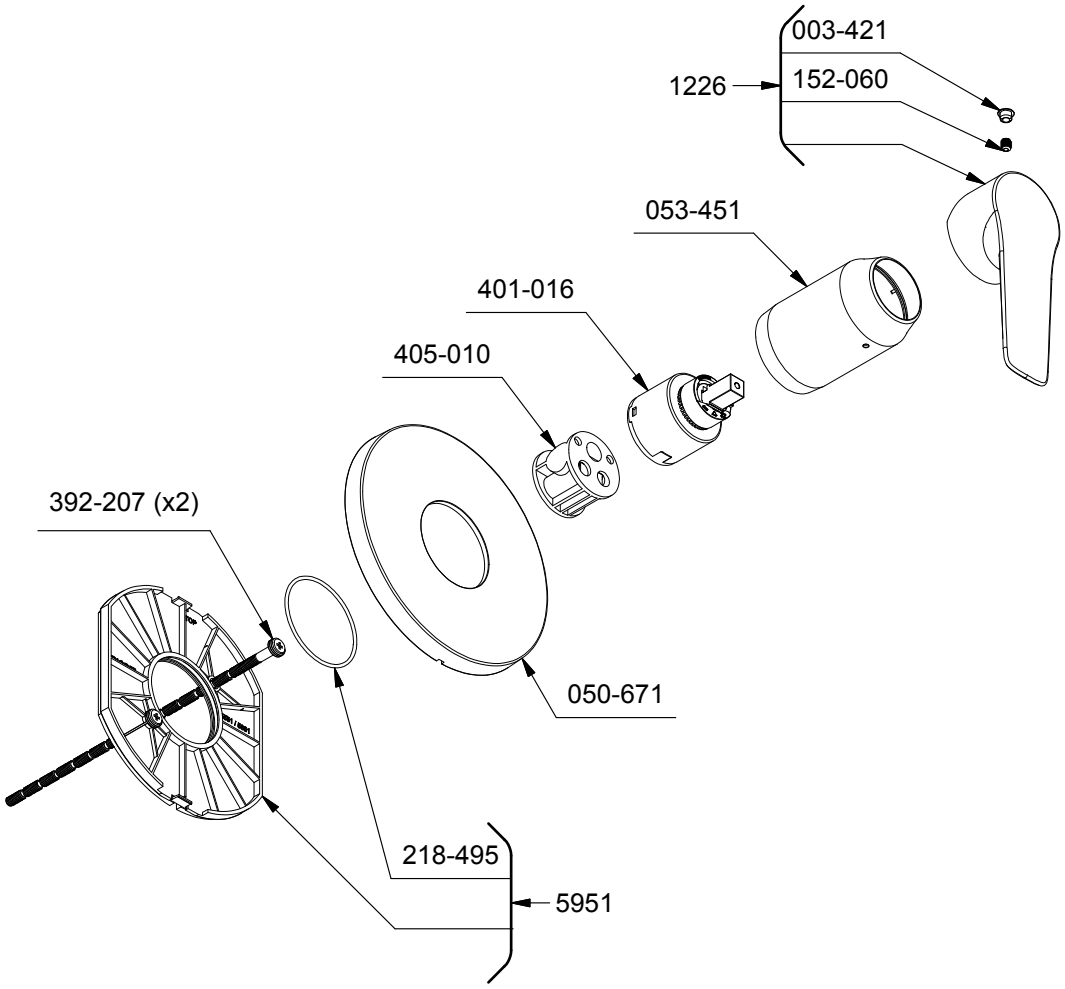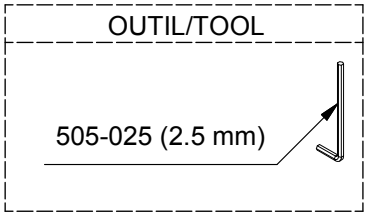
www.riobelpro.ca